SETON

Scheda tecnica

LAVAOCCHI DI SICUREZZA A MURO A FLUSSO INVERTITO

Lava occhi o viso a muro Serie Axion™ con vaschetta in ABS, spruzzatore a flusso laminare invertito in ABS con trattamento antimicrobico SANIGUARD™ e munito di una capsula di protezione e del uso regolatore di pressione. Fornito con il «kit intercambiabile» solo lavaocchi e lava occhi e viso. Valvola in ottone cromato del tipo «mantenere aperto», azionata da una leva a mano. Filtro in acciaio inox integrato e intercambiabile, fissaggio al muro in alluminio anodizzato, scarico con tubo dritto.

Descrizione

- **Alimentazione:** Ø 1/2" (15 x 21)
- **Scarico Lavaocchi:** Ø 1" 1/4 (33 x 42)
- **Pressione d'alimentazione:** raccomandati 3 bar (minimo 2 bar)
- Materiale fornito con un cartello di segnalazione normalizzato **ISO 3864.**

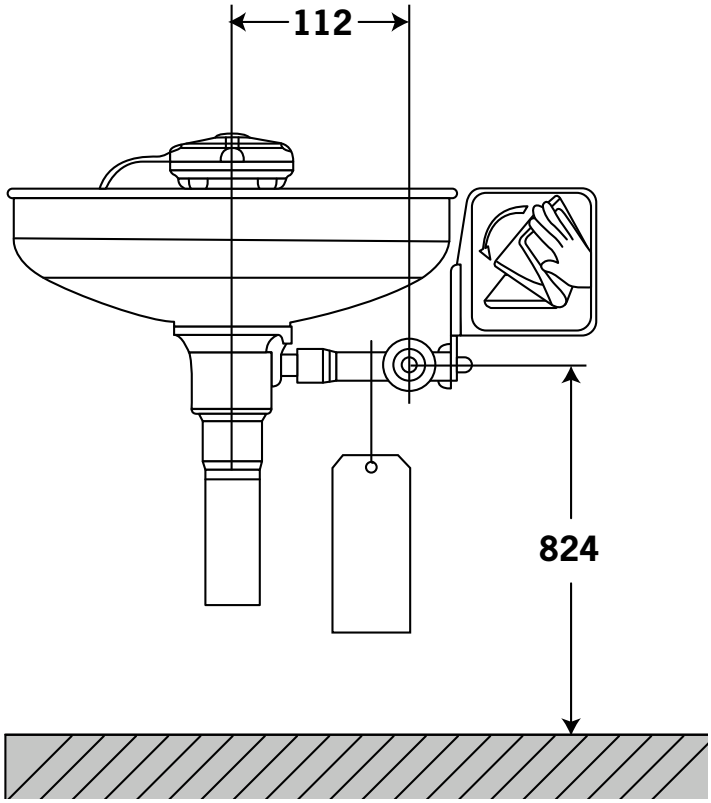

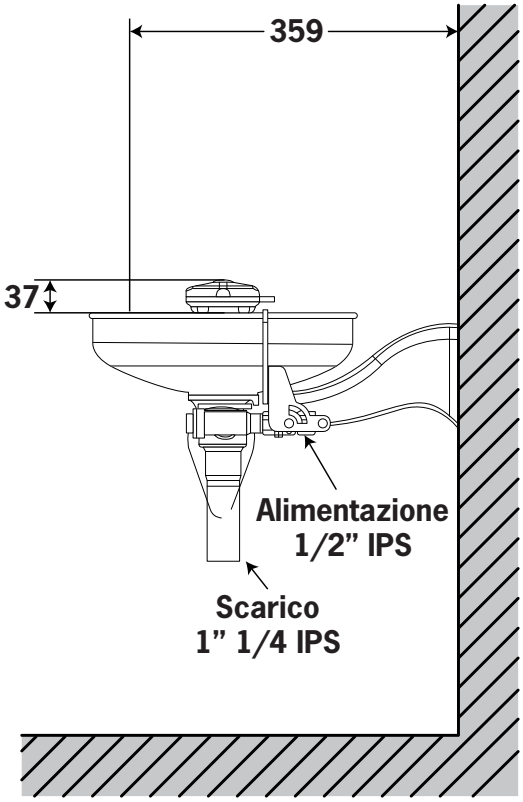

Perché il flusso laminare invertito?

L'occhio umano è costituito da un sistema di pulitura e lubrificazione automatica : il sistema lacrimale. Quest'ultimo comprende delle ghiandole che producono le lacrime. Queste ghiandole sono due, una sulla parte esterna dell'occhio, l'altra sulla parte interna, e sono collegate direttamente con il naso. Ecco perché il nostro naso cola quando piangiamo.

Con i lavaocchi tradizionali, i prodotti pericolosi sono diretti dall'esterno verso l'interno del viso, richiando di contaminare le cavità nasali.
Il sistema AxionTM dirigendo il flusso d'acqua verso l'esterno del viso, consente di eliminare i prodotti contaminanti nel senso opposto al canale che collega l'occhio alla cavità nasale, canalizzandoli verso la vaschetta del lavaocchi.

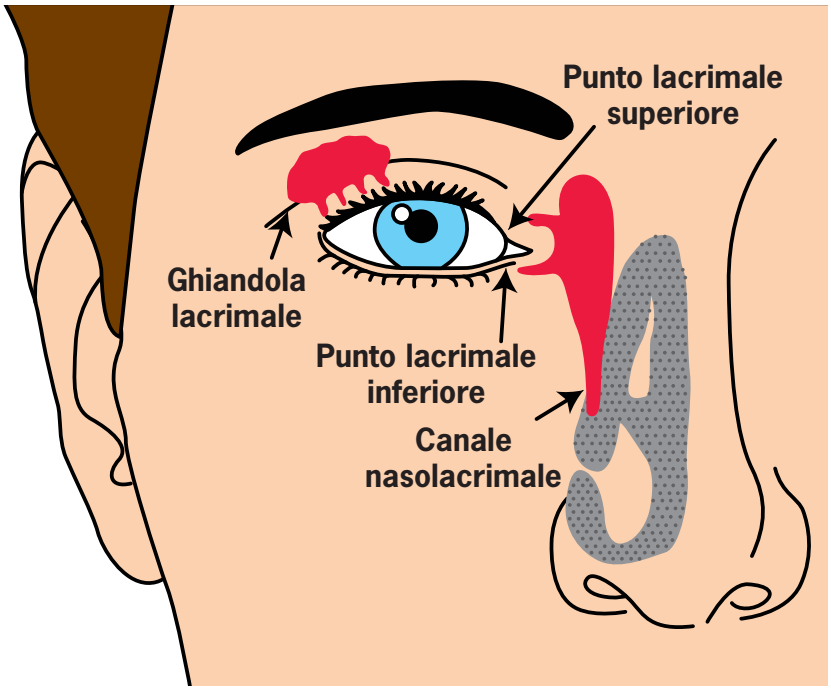

Premio dei trofei per l'innovazione 2008 contro i rischi industriali e naturali

Comparandolo ai lavaocchi abituali, il sistema AxionTM rappresenta una vera evoluzione. Su un mercato tradizionalmente poco innovativo, dimostriamo ancora una volta il nostro « saper fare » e la nostra volontà di offrirvi dei prodotti che uniscono tecnologia, ergonomia e sicurezza.

- **Il flusso invertito:** L'irrigazione degli occhi è diretta verso la parte esterna del viso per non far entrare i prodotti contaminanti all'interno del naso dove il loro assorbimento potrebbe essere una causa aggravante. Questa tecnica si ispira direttamente ai metodi oftalmologici che consigliano di introdurre il fluido di risciacquo nella parte interna dell'occhio lasciandolo colare verso l'esterno. Axion è l'unico sistema oggi che rispetti questa regola.
- **Getti laminari per un flusso più consistente:** Un'altra novità, il flusso laminare. In poche parole, è un flusso esente da turbolenze poiché l'acqua è « tagliata in lamelle » assicurando una ripartizione ottimizzata dell'acqua.
- **Velocità verticale ridotta:** Poiché i due getti sono diretti quasi in verticale essi si rompono lentamente nel punto di contatto naturale con gli occhi. Ne risulta un risciacquo più piacevole e un'irrigazione più efficace.
- **Trattamento antimicrobico SANIGUARD TM:** I componenti del sistema sono dotati di una protezione antimicrobica SANIGUARD TM ideata per impedire la proliferazione batterica. Questo trattamento garantisce sicurezza e una maggiore durata.
- **Compatibilità:** Fedeli alle nostre abitudini, questo nuovo dispositivo si può adattare alla maggior parte dei nostri prodotti di cui siete già dotati. In questo modo le nuove e le vecchie attrezzature potranno coesistere senza porvi problemi di manutenzione.
- **Modularità:** Una semplice operazione vi consente di scegliere tra la versione lavaocchi e lavaviso. Il sistema AXION vi consentirà di adattare il vostro bisogno al vostro rischio.

Questa scheda tecnica è stata redatta il 30/03/09 e annulla tutte le schede precendenti. Le informazioni basate sulle nostre conoscenze ad oggi, sono fornite a titolo indicativo e non possono quindi costituire un impegno contrattuale. Questa scheda non dispensa in alcun caso l'utente dal conoscere e applicare l'insieme dei testi che regolano la sua attività.