SETON

Scheda tecnica

BARRIERE PIEGHEVOLI INDEFORMABILI - BARP3P -

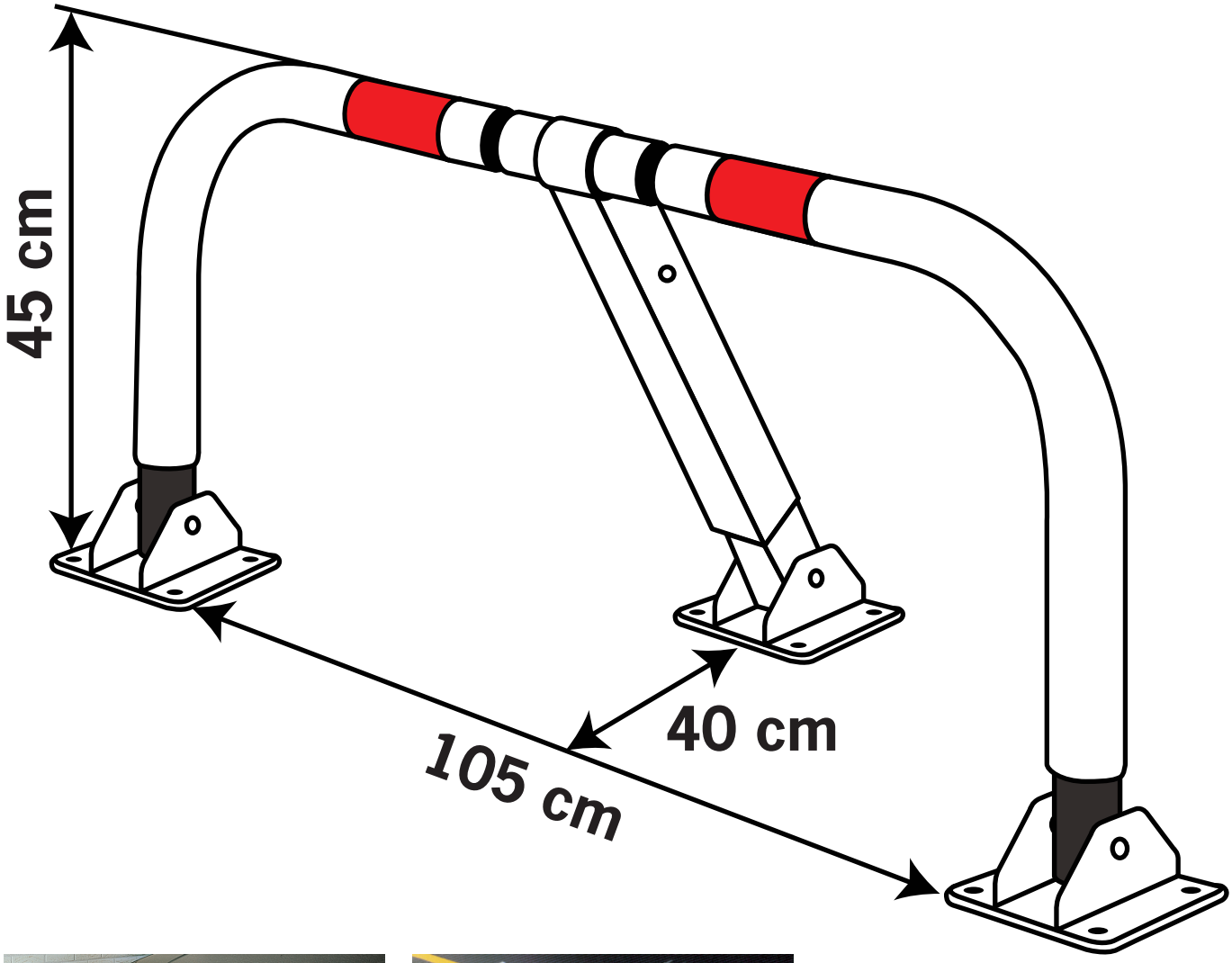

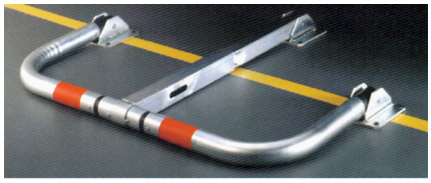

Per proteggere in maniera permanente il vostro posto di parcheggio.
Bloccaggio automatico: Dopo gli urti, la barriera riprende la sua forma iniziale.
Munita di amortizzatori in caucciù: La barriera può resistere a urti involontari in tutte le direzioni.
Resistenza massima: 2 tonnellate di fronte, 1 tonnellata lateralmente.
Nessun bisogno di chiave per richiudere la barriera.

Descrizione tecnica

- Struttura in tubo di acciaio di diametro 50/2 con due strisce rosse di riferimento.
- Piede centrale in tubo quadrato 45x45 e 53x53 trattato antiruggine.
- 3 basi modellate in ghisa da fissare al suolo con delle viti Torx.
- Distanza interna 820mm tra le basi di ghisa.
- Fornita con chiusura tipo cilindro europeo o chiavetta.
- Fornita con viti Torx e tasselli di plastica.

Questa scheda tecnica è stata redatta il 30/03/09 e annulla tutte le schede precendenti. Le informazioni basate sulle nostre conoscenze ad oggi, sono fornite a titolo indicativo e non possono quindi costituire un impegno contrattuale. Questa scheda non dispensa in alcun caso l'utente dal conoscere e applicare l'insieme dei testi che regolano la sua attività.